ottobock.

Стоимость в базовой комплектации **130 900 руб.**	Номер заказа: _____

☐ **Дополнительные опции**	
☐ **Индивидуальные параметры в приложении**	
ФИО, возраст ребенка и контакты сопровождающего, запись в ИПР	
Адрес	
Адрес доставки, паспортные данные для транспортной компании	
Ответственный	Имя, дата, подпись

Вояжер Эво

Кресло-коляска активного типа

Стандартная комплектация
- Рама кресла-коляски не складывающаяся, с фиксированными параметрами пользователя.
- Рама из высокопрочного алюминия, анодированная.
- Фиксированная спинка.
- Алюминиевая облегченная подножка, фиксированная.
- Алюминиевые боковые панели.
- Задние колеса с быстросъемными осями.
- Тормоз на уровне коленей пользователя.

Максимальная нагрузка:
- Алюминиевая рама – 100 кг
- Карбоновая рама – 100 кг
- Титановая рама – 140 кг

Замеры кресла-коляски*

1 Ширина сиденья (ШС)
= расстояние между боковыми панелями

2 Глубина сиденья (ГС)
= от передней части обшивки до центра нижнего винта на раме спинки

3 Высота сиденья спереди (ВСС)
= от пола до обшивки сиденья спереди

4 Высота сиденья сзади (ВССЗ)
= от пола до обшивки сиденья сзади

5 Центр тяжести
= расстояние между центральной осью и центром нижнего винта на раме спинки (от 5 до 10 см)

6 Высота спинки (ВС)
= верхняя поверхность трубки рамы сиденья до края обшивки спинки

7 Длина подножки (ДП)
= от верхней части обшивки сиденья до поверхности подножки (без подушки)

8 Угол передней части рамы
= угол между трубкой рамы сиденья и передней частью рамы

9 Измерение Спинка (только для MD 13 и MD 14)
= расстояние примерно 5 см между центром нижнего винта на раме спинки и центром жесткой спинки (без подушки)

* Данная информация поможет выбрать правильные установки и дальнейшей разработке данной модели. Компания OTTO БОКК гарантирует конфиденциальность информации, только внутреннее использование данных.

Измерения для версии с мягкой спинкой

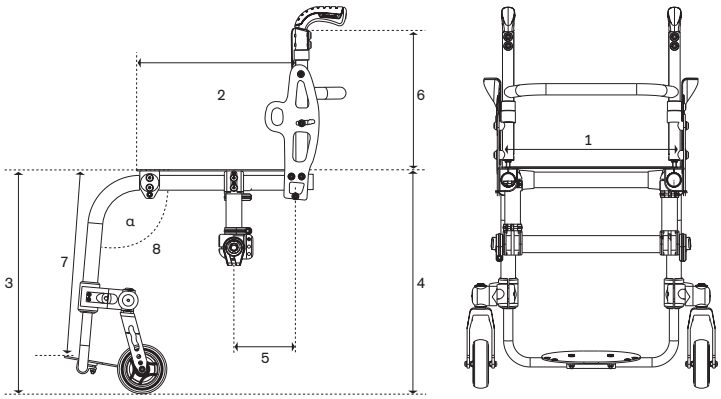

Измерения для версии с жесткой спинкой

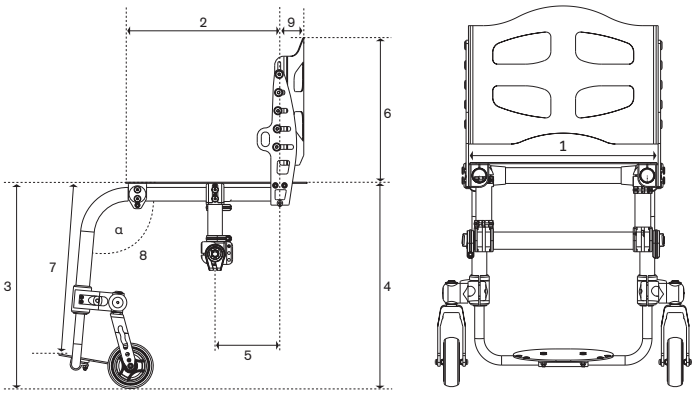

Установки кресла-коляски (с шагом в 1 см)			**Цена**
Вес пользователя		**..... кг**	
1 Ширина сиденья (ШС)		**..... см** (28 … 46 см)	
2 Глубина сиденья (ГС)		**..... см** (36 … 52 см)	
3 Высота сиденья спереди (ВСС)		**..... см** (44 … 53 см)	
4 Высота сиденья сзади (ВССЗ)		**..... см** (38 … 48 см)	
5 Центр тяжести		**..... см** (05 … 10 см)	
6 Высота спинки (ВС)		**..... см** (20 … 50 см)	
7 Длина подножки (ДП)		**..... см** (12 … 47 см) **без подушки**	
8 Угол передней части рамы:			
MA 20	☐	**75°**	**–**
MA 21	☐	**85°**	**–**
MA 05	☐	**90°**	**–**
MA 19	☐	**.....°** (от 75° … 90° с шагом 1°)*	**4 600 руб.**
*только в комбинации с MA 08			

Дизайн рамы			**Цена**
Элементы крепления колес (коннекторы)			
MA	☐	**Алюминий**	**–**
MA 28	☐	**Магний** (максимальная нагрузка 100 кг)	**94 200 руб.**
Рама			
MA 08	☐	**Алюминий**	**–**
MA 12	☐	**Карбон** (доступно только с рамой 85° и сужением 2 см)	**26 200 руб.**
MA 24	☐	**Титан** (доступно только с рамой 75° и 85° и сужением 2 см)	**40 600 руб.**

Ось			
MA 09	☐	**Алюминий**	**–**
MA 13	☐	**Карбон**	**9 200 руб.**
MA 25	☐	**Титан**	**22 800 руб.**
Балка-стабилизатор (под сиденьем)			
MA 10	☐	**Алюминий**	
MA 17	☐	**Карбон**	**7 700 руб.**
MA 26	☐	**Титан**	**20 900 руб.**
Вкладки для высоты сиденья сзади			
MA 11	☐	**Алюминий**	**–**
MA 18	☐	**Карбон**	**5600 руб.**
MA 27	☐	**Титан**	**7 000 руб.**
Расширение / сужение			
MA 14	☐	**0 см, сужение**	
MA 15	☐	**2 см, сужение**	
MA 16	☐	**4 см, сужение**	
MA 30	☐	**2 см, расширение**	
MA 31	☐	**4 см, расширение**	

Аксессуары рамы			Цена
MA 51	☐	**Опрокидыватель, справа**	**6 000 руб.**
MA 52	☐	**Опрокидыватель, слева**	**6 000 руб.**
MA 55	☐	**Антиопрокидыватель, справа**	**10 600 руб.**
MA 56	☐	**Антиопрокидыватель, слева**	**10 600 руб.**

Опции рамы			Цена
MA 23	☐	**Удлинение передней части рамы** (около 4 см)	**4 600 руб.**

Передние колеса			(размер в мм)	Цена
MF 02	☐	**4" литая резина, цвет серый**	(100 × 32)	**–**
MF 21	☐	**4" светящиеся**	(100 × 24)	**–**
MF 35	☐	**4" мягкая резина, алюминий**	(100 × 38)	**7 100 руб.**
MF 03	☐	**5" литая резина, цвет серый**	(125 × 32)	**–**
MF 36	☐	**5" мягкая резина, алюминий**	(125 × 38)	**7 100 руб.**

Размер задних колес		
MG 01	☐	**22"**
MG 02	☐	**24"**
MG 03	☐	**25"**

Ось задних колес с развалом		
MG 40	☐	**0°**
MG 41	☐	**3°**
MG 42	☐	**6°**

Спицы приводного колеса			Цена
MG 06	☐	**Hollow rims**	**–**
MG 10	☐	**Spinergy SPOX** (выбор опции невозможен с MG 01)	**26 600 руб.**
MG 11	☐	**Spinergy LX** (выбор опции невозможен с MG 01)	**37 900 руб.**
MG 15	☐	**Infinity Ultralight**	**7 000 руб.**

Шины приводных колес			Цена
MG 31	☐	**Schwalbe RightRun, 1"**	—
MG 33	☐	**Schwalbe DownTown 1"** (доступно только в комбинации с MG 02)	1 800 руб.
MG 37	☐	**Schwalbe Marathon Plus Evolution 1"**	2 800 руб.

Обода приводных колес			Цена
MG 52	☐	**Алюминиевые, серебристого цвета, крепление широкое**	—
MG 53	☐	**Алюминиевые, серебристого цвета, крепление узкое**	2 400 руб.
MG 54	☐	**Алюминиевые, с прорезиненным покрытием, крепление широкое**	8 300 руб.
MG 56	☐	**Отполированная сталь, крепление широкое**	2 700 руб.
MG 57	☐	**Отполированная сталь, крепление узкое**	3 900 руб.
MG 58	☐	**Титановые, отполированные, крепление широкое**	19 900 руб.
MG 61	☐	**The Surge, плоский обод, цвет черный**	11 800 руб.
MG 62	☐	**MaxGrepp Original, с покрытием из натуральной резины**	16 000 руб.
MG 63	☐	**Curve L, плоский обод с изгибом** (анодированный)	18 300 руб.
MG 64	☐	**Curve L Grip, плоский обод с изгибом и прорезиненным покрытием**	19 00 руб.
MX 27	☐	**Natural fit, плоский обод с дополнительным валиком для большого пальца** (возможно только широкое крепление)	10 600 руб.

Крепление обода			Цена
MG 70	☐	**Узкое** (близко к колесу)	—
MG 71	☐	**Широкое** (дальше от колеса)	—

Аксессуары для приводных колес			Цена
MG 87	☐	**Компрессор на аккумуляторах, 14 бар**	5 300 руб.
MG 90	☐	**Защита на спицы, прозрачная**	6 900 руб.

Блокиратор приводных колес			Цена
MH 01	☐	**Блокиратор длинный, на уровне коленей пользователя, стандарт**	—
MH 05	☐	**Блокиратор по типу «ножницы»** (под рамой сиденья)	11 500 руб.
MH 13	☐	**Блокиратор длинный, на уровне коленей пользователя, усиленный**	17 200 руб.
MH 02	☐	**Блокиратор короткий, на уровне коленей пользователя, стандарт**	—
MH 21	☐	**Блокиратор длинный, на уровне коленей пользователя, складной**	8 100 руб.
MH 22	☐	**Блокиратор короткий, на уровне коленей пользователя, складной**	8 100 руб.

Конструкция спинки			Цена
MD 11	☐	**Спинка, складывающаяся к сиденью**	12 300 руб.
MD 12	☐	**Фиксированная спинка**	—

Обшивка спинки			Цена
MD 13	☐	**Жесткая спинка из алюминия, с тканевой обшивкой**	—
MD 14	☐	**Жесткая спинка из карбона, с тканевой обшивкой**	52 400 руб.
MD 03	☐	**Адаптивная, из ремней на липучках, прошитая**	5 900 руб.
MD 05	☐	**Адаптивная, из ремней на липучках, с перфорированной обшивкой**	—
MD 72	☐	**Адаптивная, из ремней на липучках, ткань из специального дышащего материала**	9 400 руб.

Ручки для сопровождающего			Цена
MD 50	☐	**Фиксированные, короткие**	1 800 руб.
MD 51	☐	**Фиксированные, длинные**	1 100 руб.
MD 52	☐	**Телескопические, длинные**	1 500 руб.

MD 53	☐	**Телескопические, короткие**	**3 800 руб.**
MD 56	☐	**Складные**	**6 600 руб.**
MD 59	☐	**Без ручек для сопровождающего**	**–**

Боковые панели			**Цена**
	☐	**Отсутствуют**	**–**
ME 01	☐	**Фиксированная алюминиевая боковая панель прямая**	**–**
ME 12	☐	**Фиксированная карбоновая боковая панель прямая**	**15 400 руб.**
ME 14	☐	**Фиксированная боковая панель загнутая, карбоновая, в сборе*** (не доступно в комбинации с MG 14)	**69 700 руб.**
ME 16	☐	**Фиксированная боковая панель загнутая, карбоновая, не в сборе**	**36 100 руб.**

*Обратите внимание, что возможности регулировки центра тяжести ограничены.

Аксессуары боковых панелей (доступно только в комбинации с ME 01)			**Цена**
ME 13	☐	**ABS защита для одежды, в сборе*** (не доступно в комбинации с MG 14)	**46 200 руб.**
ME 15	☐	**ABS защита для одежды, не в сборе**	**12 300 руб.**

*Обратите внимание, что возможности регулировки центра тяжести ограничены.

Подлокотники			**Цена**
ME 50	☐	**Спортивные подлокотники, откидывающиеся, с регулировкой по высоте**	**23 100 руб.**

Обшивка сиденья			**Цена**
MC 14	☐	**Нейлоновая обшивка, адаптивная**	**18 500 руб.**
MC 19	☐	**Жесткое сиденье из алюминия** (без тканевой обшивки)	**–**
MC 27	☐	**Жесткое сиденье из карбона** (без тканевой обшивки)	**39 600 руб.**

Подушки противопролежневые			**Цена**
MC 01	☐	**Подушка стандартная** ☐ **3 см** ☐ **5 см**	**5 000 руб.**
MC 02	☐	**Подушка Cubic Foam** (толщина 5 см, до 150 кг)	**5 900 руб.**
MC 05	☐	**Подушка Evolight** (толщина 6 см, до 125 кг)	**12 600 руб.**
MC 20	☐	**Подушка контурная Terra** (толщина 10 см, до 140 кг)	**11 500 руб.**
MC 21	☐	**Подушка с гелевой вставкой Terra Aquos** (толщина 10 см, до 140 кг)	**13 000 руб.**
MC 22	☐	**Подушка с надувающимися отсеками Terra Flair** (толщина 10 см, до 140 кг)	**23 800 руб.**
MC 23	☐	**Подушка Cloud** (толщина 10 см, состоит из отдельных отсеков, наполненных гелем)	**37 800 руб.**
MC 24	☐	**Advantage подушка** (толщина 10 см, до 125 кг) **с гелевыми вставками**	**31 500 руб.**
MC 25	☐	**Z-Flo подушка** (толщина 7 см) **легкая с тонкими гелевыми вставками**	**20 000 руб.**
MC 08	☐	**Без подушки**	**–**

Подножки			**Цена**
MB 03	☐	**Сплошная подножка из алюминия, с настройкой угла платформы под ноги** (для длины голени от 30 до 46 см)*	**7 600 руб.**
MB 02	☐	**Сплошная подножка из карбона, с настройкой угла платформы под ноги** (для длины голени от 30 до 46 см)*	**12 900 руб.**
MB 12	☐	**Сплошная подножка из алюминия, с настройкой угла платформы под ноги** (для длины голени от 12 до 43 см)*	**10 100 руб.**
MB 13	☐	**Сплошная подножка из карбона, с настройкой угла платформы под ноги** (для длины голени от 12 до 43 см)*	**15 400 руб.**
MB 06	☐	**Спортивная подножка облегченная фиксированная** (для длины голени от 30 до 46 см)*	**–**

*ДП должна быть выбрана в зависимости от размера приводных колес, ширины сиденья и высоты сиденья.

Аксессуары для подножек			Цена
MB 71	☐	**Фиксатор ног** (ремень для поддержки голени)	**600 руб.**
MB 74	☐	**Пластиковая панель для облегченной подножки**	**3 100 руб.**

Цвета рамы (только в комбинации с MA 08)			Цена
039	☐	**Черный, матовый**	**–**
040	☐	**Антрацит, матовый**	**15 400 руб.**
041	☐	**Золотой, матовый**	**15 400 руб.**
042	☐	**Синий, матовый**	**15 400 руб.**
043	☐	**Оранжевый, матовый**	**15 400 руб.**
044	☐	**Зеленый, матовый**	**15 400 руб.**
045	☐	**Фиолетовый, матовый**	**15 400 руб.**
046	☐	**Красный, матовый**	**15 400 руб.**

Специальные аксессуары			Цена
MZ 52	☐	**Набор инструментов**	**2 800 руб.**
MZ 58	☐	**Сумка для колес**	**5 200 руб.**
MZ 59	☐	**Кармашек для мобильного телефона**	**1 400 руб.**
MZ 93	☐	**Рюкзак**	**2 800 руб.**
MZ 94	☐	**Сумка для катетера**	**26 500 руб.**
MZ 92	☐	**Лыжи на передние колеса WheelBlades**	**20 600 руб.**

Информация

MH 05 Тормоз по типу ножницы outfront

MD 53 Ручки для сопровождающего лица, с регулировкой по высоте

MD 56 Складные ручки на жесткой спинке (единая панель на спинке, алюминий)

MB 06 Подножка алюминиевая, облегченная, фиксированная

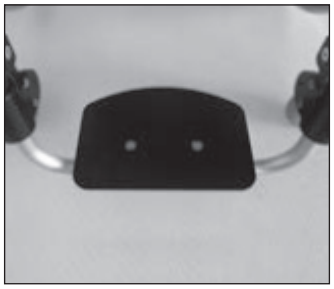

MB 03 Объединенная подножка, регулируемый угол наклона, алюминиевая опора для стоп

MB 13 Объединенная подножка, регулируемая по углу наклона и глубине, карбоновая опора для стоп